Spare Parts / Ersatzteile / Pièces de recharge / Pezzi di Ricambio / Piezas de requesto / Parte de reposição / Reserveonderdelen / Reservdelar / Reservedeler / Varaosat / Vraosat / Varahlutir / Ανταλλακτικά / Yedek Parçalar / Náhradní díly / Náhradné diely / Nadomestni deli / Резервни части / Запчасти / Części Zapasowe / Piese de schimb / Rendelhető alkatrészek / Запасні частини / Reservni delovi / Резервни делови / Резервни делови / Atsarginių dalių / Tellitavad varuosad / Rezervju daļu

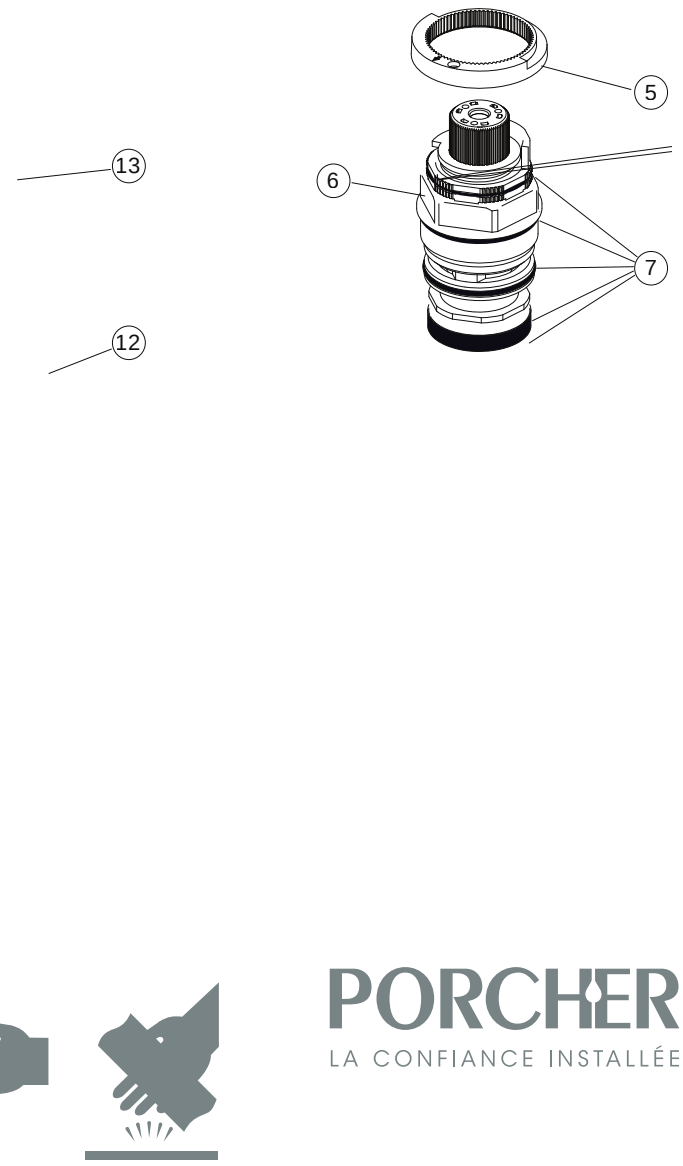

PORCHER
LA CONFIANCE INSTALLÉE

OKYRIS CLINIC
D 0566 ..

0317 / A 868 333
(+ A 865 720)
Made in Germany

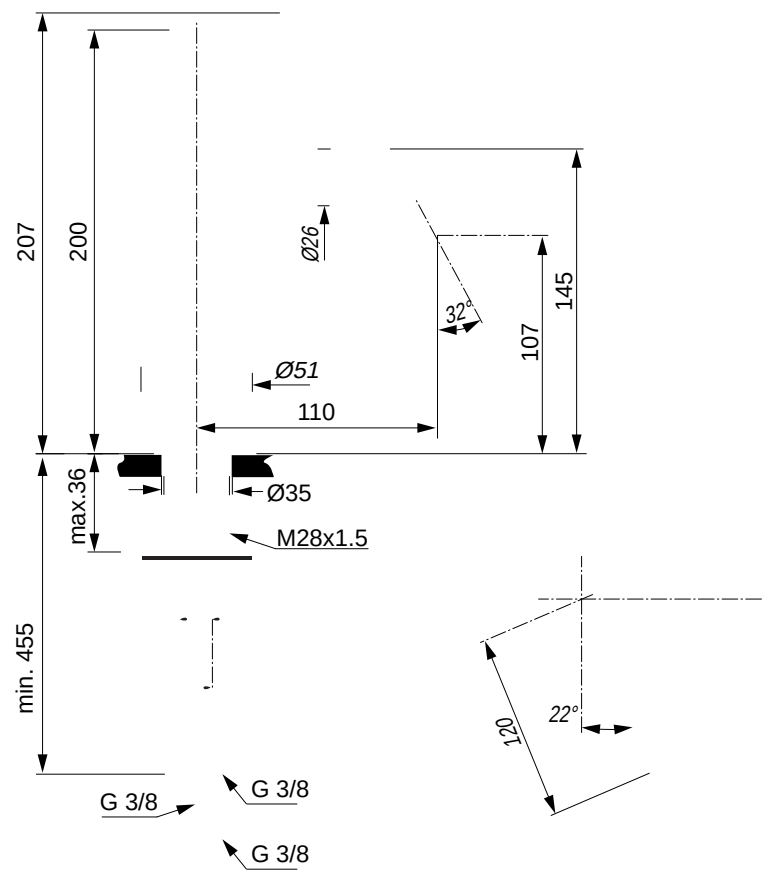

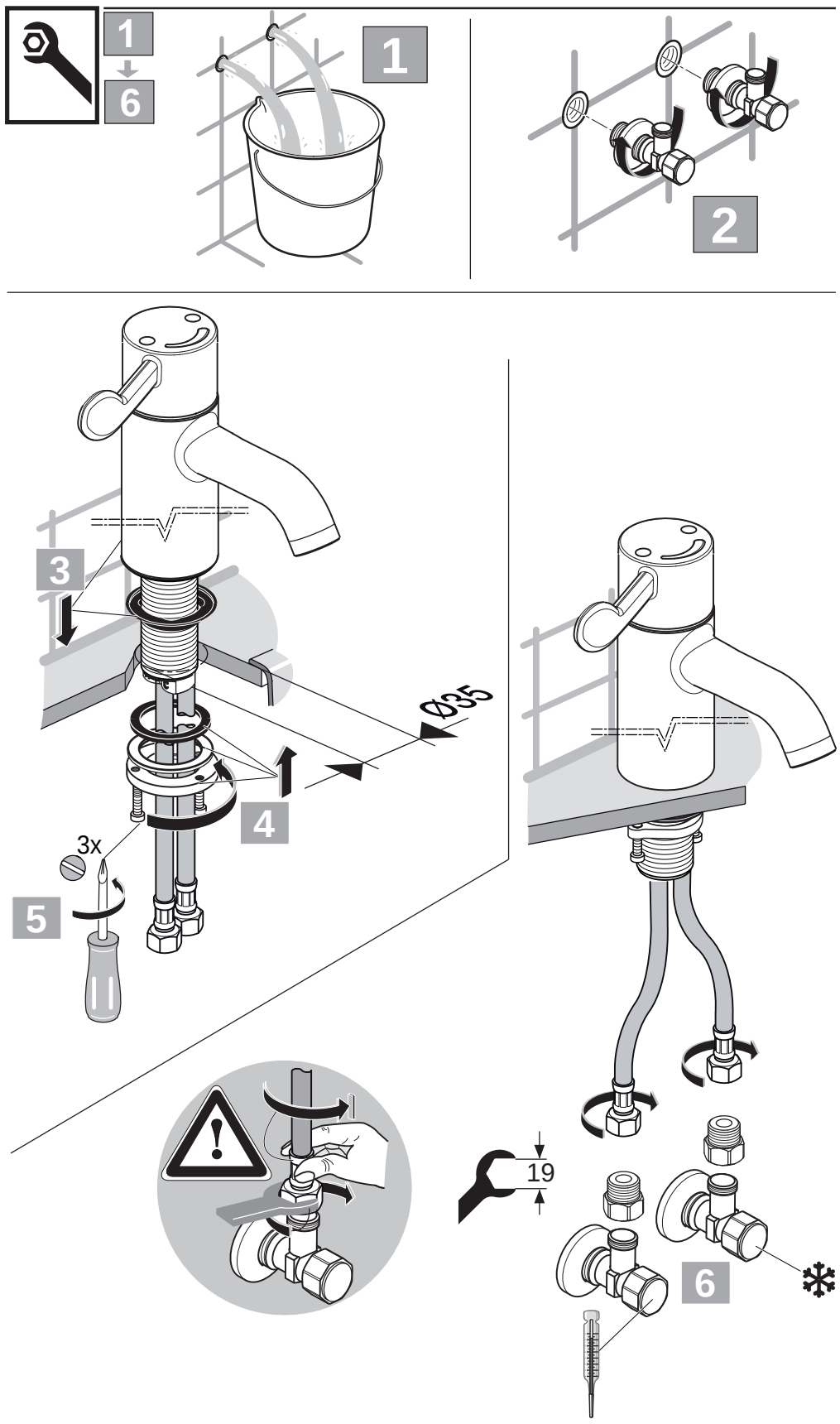
1
6
1
2
3
Ø35
4
3x
5
19
6

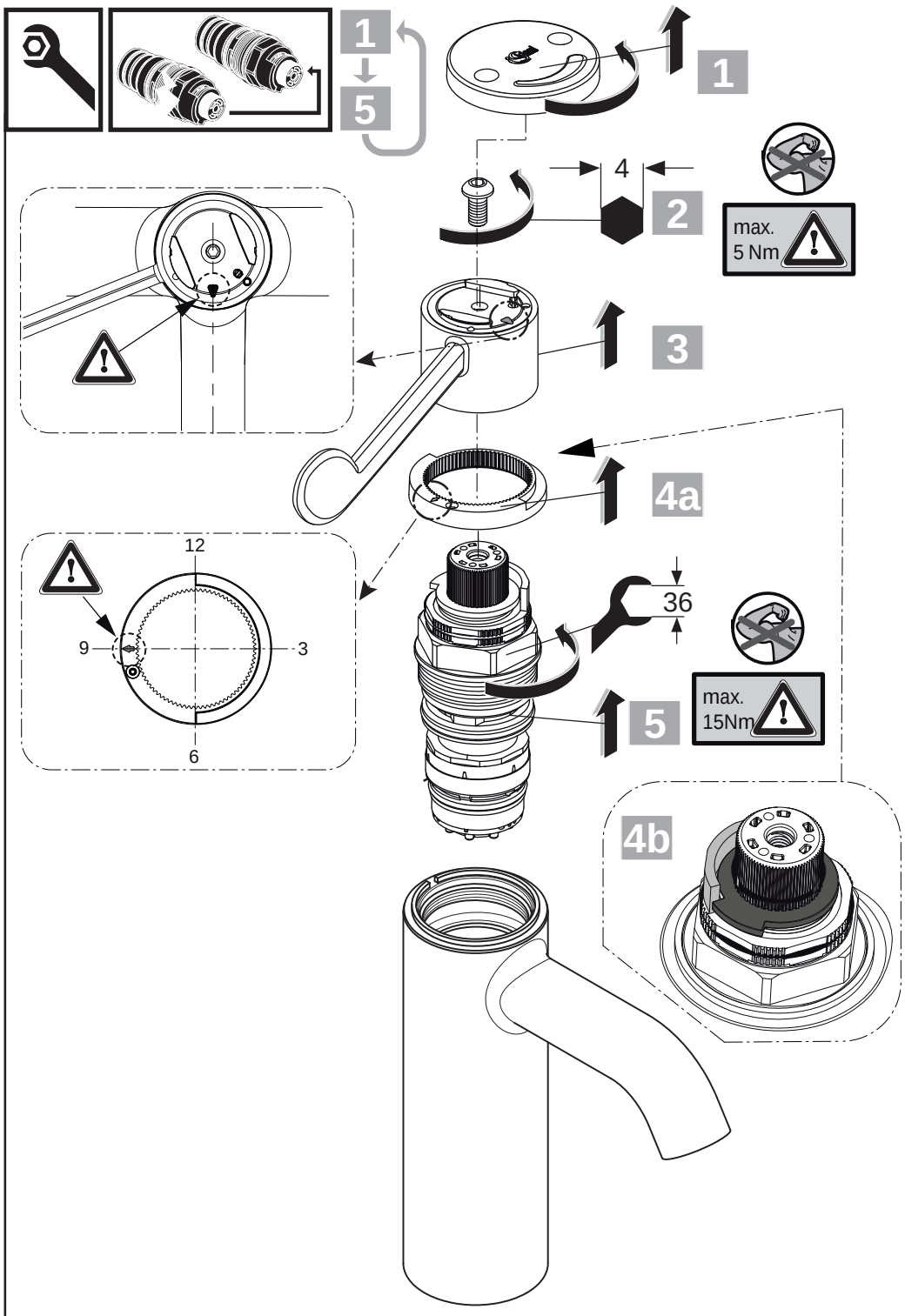
1
5
1
4
2
max.
5 Nm
3
4a
12
9
3
6
36
5
max.
15Nm
4b

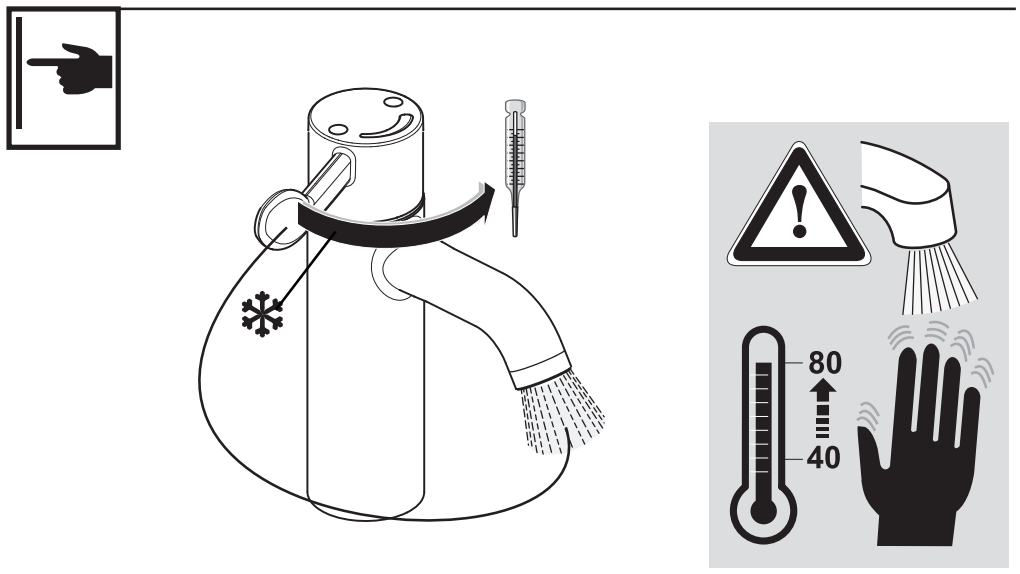
80
40

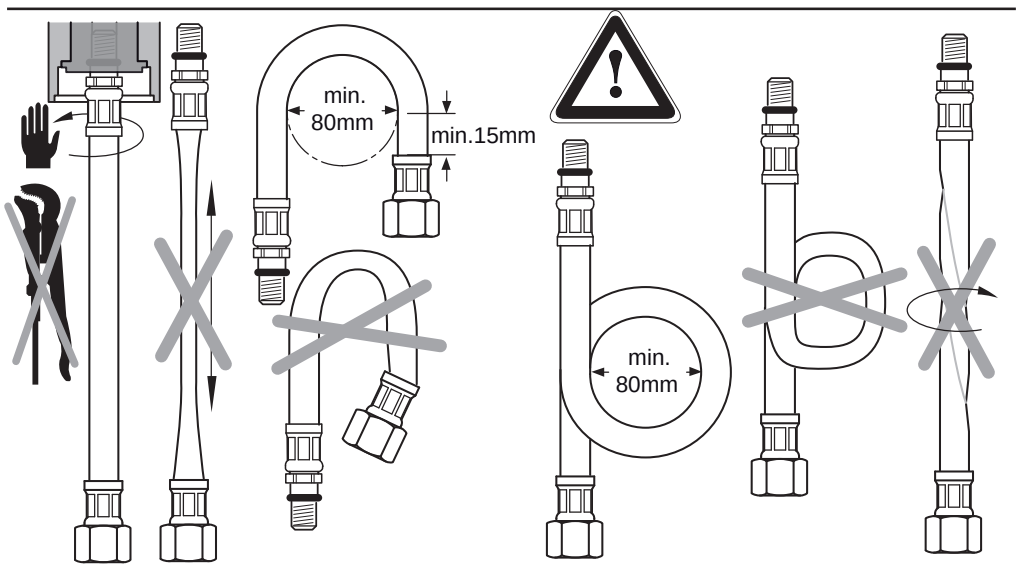
min.
80mm
min.15mm
min.
80mm

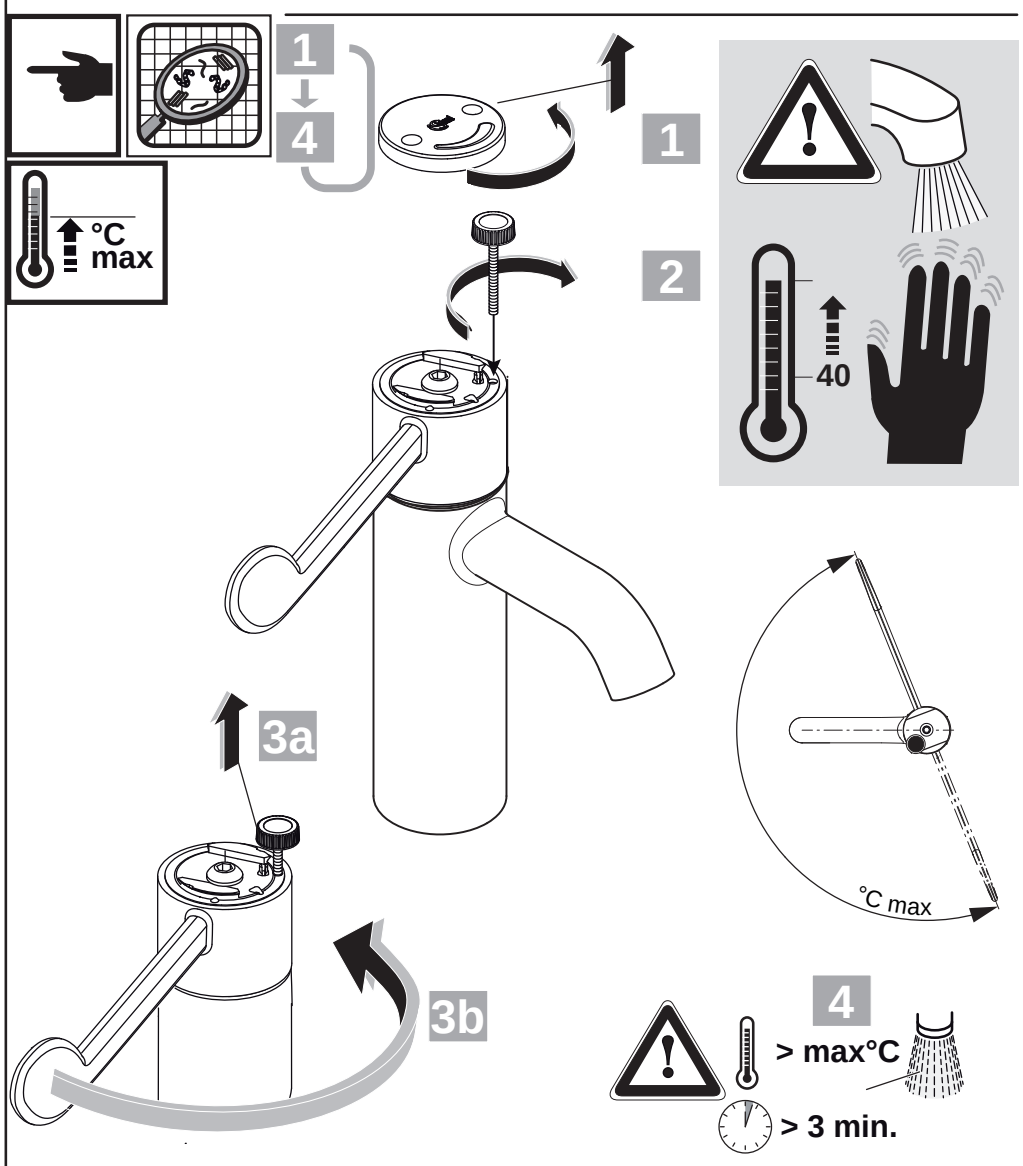
1
4
°C
max
1
2
40
3a
3b
°C max
4
> max°C
> 3 min.